DOMOVENT
народна вентиляция

Реверсивный проветриватель с рекуперацией тепла и энергии

СОЛО

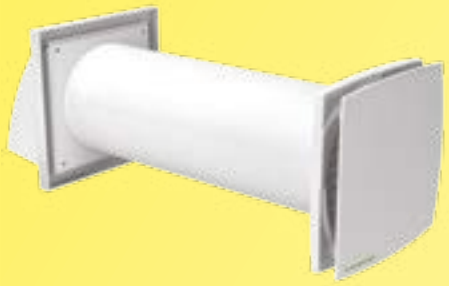

Стеновой проветриватель
с рекуперацией тепла и энергии

✔ Применение

- Обеспечивают помещение чистым воздухом.
- Отводят отработанный воздух из помещения.
- Очищают воздух от пыли и насекомых.
- Предотвращают возникновение избыточной влажности и появление плесени.
- Защищают от уличного шума.
- Возвращают тепло и обеспечивают баланс влажности в помещении.
- Уменьшают затраты на отопление зимой и кондиционирование летом.
- Работают с минимальным энергопотреблением.

✔ Принцип работы

- Регенерация энергии происходит за счет реверсивной работы проветривателя, которая состоит из двух циклов:

I ЦИКЛ. Загрязненный теплый воздух вытягивается из помещения и, проходя через керамический аккумулятор энергии, постепенно нагревает его и увлажняет. Через 70 секунд, когда керамический аккумулятор нагрелся, проветриватель автоматически переключается в режим притока воздуха.

II ЦИКЛ. Свежий, но холодный воздух с улицы, проходя через керамический аккумулятор энергии, увлажняется и подогревается до комнатной температуры за счет накопленного в аккумуляторе тепла. Через 70 секунд, когда аккумулятор остывает, вентилятор снова переключается в режим вытяжки воздуха и цикл повторяется.

- Переключение между режимами притока и вытяжки воздуха происходит каждые 70 секунд.

✔ Конструкция

- Вентилятор

Для нагнетания и вытяжки воздуха применяется реверсивный осевой вентилятор с ЕС-мотором. Благодаря применению ЕС-технологий вентилятор отличается низким энергопотреблением. Двигатель вентилятора оборудован встроенной тепловой защитой от перегрева и шариковыми подшипниками для длительного срока эксплуатации.

- Воздушные фильтры

Очистка приточного и вытяжного воздуха осуществляется при помощи двух встроенных фильтров с общей степенью очистки G3. Фильтры обеспечивают очистку свежего воздуха от пыли и насекомых и служат защитой элементов проветривателя от засорения. Для очистки фильтры достаточно пропылесосить или промыть водой.

- Регенератор энергии

Для утилизации тепловой энергии, содержащейся в вытяжном воздухе, с целью нагрева приточного воздуха применяется высокотехнологичный регенератор энергии.

Проветриватель **Соло PA1-35A-9 P** оборудован алюминиевым регенератором энергии с эффективностью регенерации до 75 %.

Проветриватель **Соло PA1-35-9 P** оборудован керамическим регенератором энергии с эффективностью регенерации до 85 %.

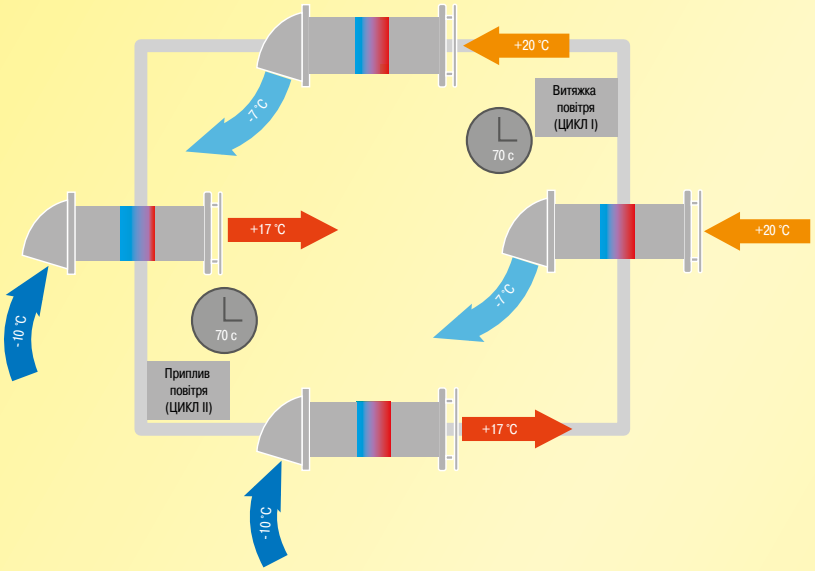

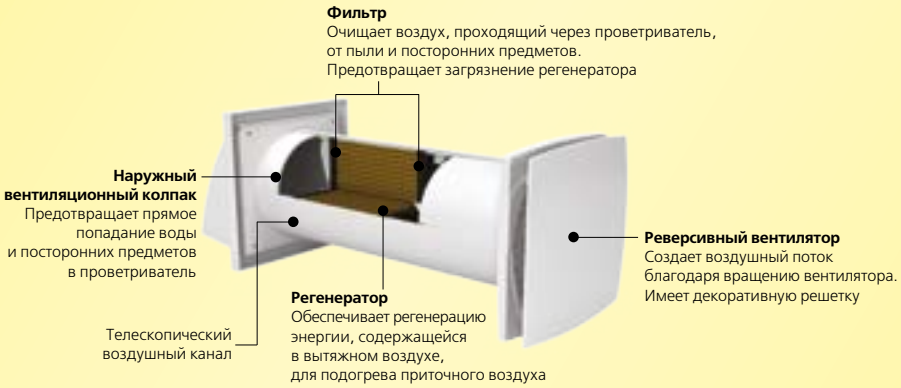

Технические характеристики

	Соло PA1-35A-9 P		Соло PA1-35-9 P	
Скорость	1	2	1	2
Напряжение, В / 50-60 Гц	230			
Потребляемая мощность, Вт	1,43	1,92	1,36	1,89
Максимальный потребляемый ток, А	0,032	0,034	0,031	0,034
Максимальный расход воздуха, м³/ч	23	35	30	46
Уровень звукового давления на расст. 3 м, дБ(А)	27	32	27	32
Максимальная темп. перемещаемого воздуха, °С	від -30 до + 50			
Эффективность регенерации, %	≤ 75		≤ 85	
Тип регенератора	Алюминиевый		Керамический	
Класс энергоэффективности	A		A	
Защита	IP 24			

Габаритные размеры

Размеры, мм					
Ø D	B	B1	L	L1	L2
103	150	153	300-580	30	84

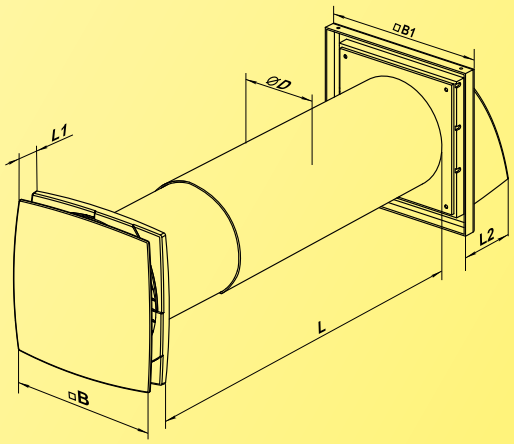

Управление

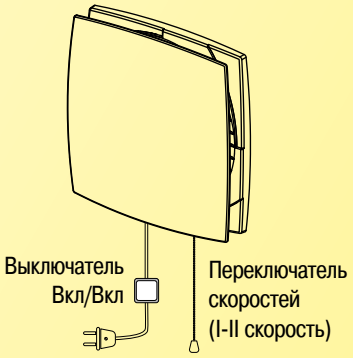
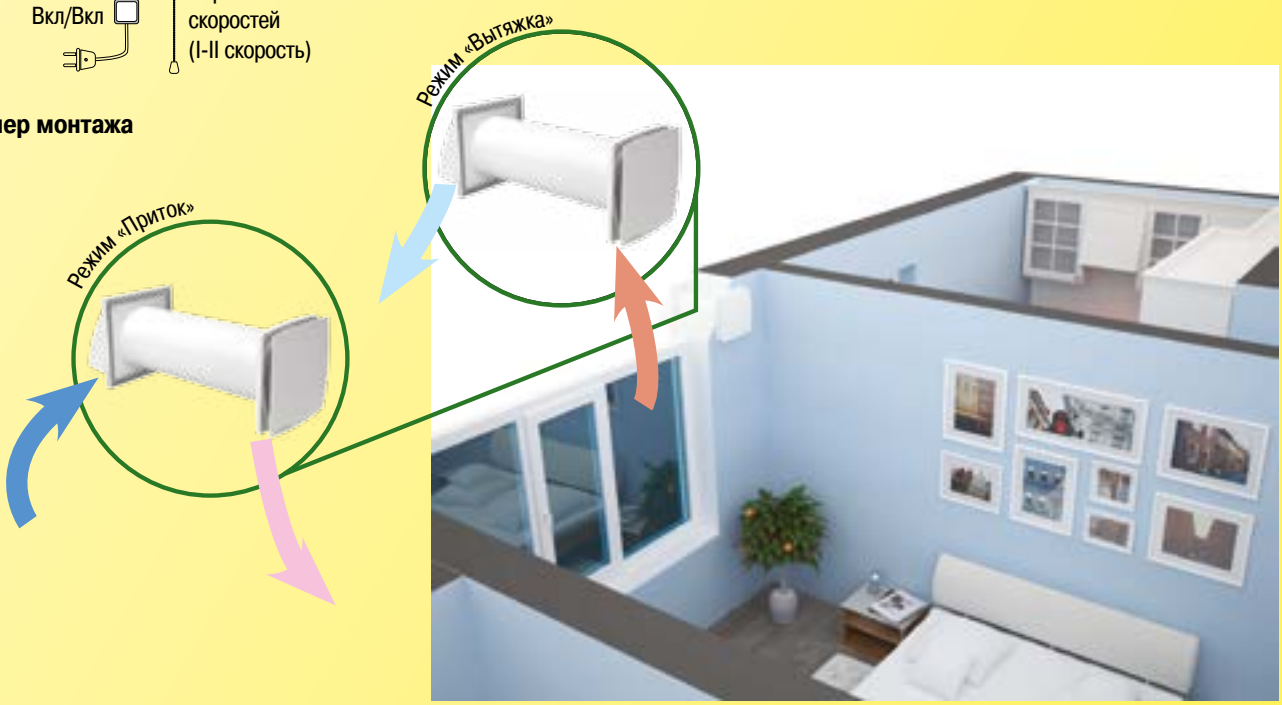
Пример монтажа